5-in-1 External Optical Drive with USB Hub

UNITEK

5Gbps USB-A, 8x DVDR Write/Read Speed
T1037A

English	User Manual
中文繁體	使用說明
日本語	ユーザーマニュアル
한국어	사용자 설명서
Čeština	Návod k použití
Deutsch	Bedienungsanleitung
Español	Instrucciones de uso
Français	Mode d'emploi
Italiano	Istruzioni per l'uso
Magyar	Használati útmutató
Nederlandse Taal	Gebruiksaanwijzing
Język Polski	Instrukcja obsługi
Slovenski Jezik	Návod na použitie
Русский	Руководство по эксплуатации

Product Overview

Host Cable: USB-A/C Data Cable (25cm)
Attached Cable: USB-A to Micro B Power Cable (67cm)

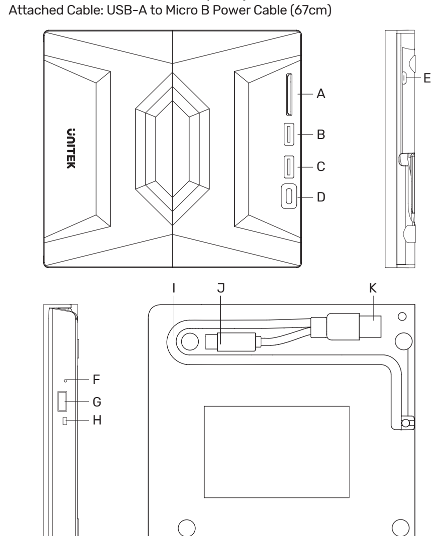

A: Card reader (24mm)
B: USB-A Data (5Gbps)
C: USB-A Data (480Mbps)
D: USB-C Data (480Mbps)
E: Micro USB Powered Port (DC 5V)
F: Anti-jam Slot
G: Switch Button
H: Indicator Light
I: Cable Take-out
J: USB-C Male
K: USB-A Male

How to use

1. This product is a data line interface properly connected to USB port of the computer, the computer display lower right corner should appeor device icon.
2. Click on the desktop, open the "my computer" in "the mobile storage device should display the drive icon."
3. Click this icon and click "pop" to place the disk in the tray for reading.

English User Manual

Package Contents

- 5-in-1 External Optical Drive with USB Hub
- USB-A to Micro B power cable
- MicroSD to SD adapter
- User Manual

⚠ Safety Notes

- Do not attempt to service or repair the product yourself. Leave any and all service work to qualified experts.
- Do not open the device or continue to operate it if it becomes damaged.
- Do not modify the product in any way. Doing so voids the warranty.
- Keep this product, like all electrical products, out of the reach of children!

Warranty Disclaimer

UNITEK assumes no liability and provides no warranty for damage resulting from improper installation/mounting, improper use of the product or from failure to observe the operating instructions and/or safety notes.

Technical Data

Compatibility	USB-A / USB-C port
Systems Supported (PC, Laptop & Tablet)	Windows XP or later ver. Mac OS X or later ver. Linux
USB Specification	USB 5Gbps

Note

- Class 3B visible and invisible laser radiation when open.avoid exposure to the beam.
- Please do not put the product near to strong magnetic objects.
- Please flat the product on the desktop, do not put it on irregular objects.
- Please do not put the product on squeezing or vulnerable places,to ensure it works well.
- When using a desktop computer, please connect this product to the rear USB port, the front USB port may be insufficient for power supply.
- When using a hub to connect this product, please use the Micro USB external power supply to power the driver, otherwise the power supply may be insufficient.
- Please do not unplug the cable during the data transmission under any circumstances. Doing so may cause loss of your data.

Service and Support

Further support information can be found here: www.unitek-products.com
Email: support@unitek-products.com

The crossed out trash can sign means that the equipment must not be disposed of with other waste. It should be disposed of in special containers according to the information prepared by the local government.

中文繁體 使用說明

包裝內容

- 5-in-1 External Optical Drive with USB Hub
- USB-A轉Micro B電源線
- MicroSD轉SD適配器
- 使用說明

⚠ 安全須知

- 請勿嘗試自行維修或修理產品，建議將工作交給合符資格的專業技師。
- 如果設備損壞，請勿打開或繼續操作。
- 請勿以任何方式改造此產品。這樣做會使保養失效。
- 請將此產品與所有電子產品一樣，放在兒童接觸不到的地方！

免責聲明

對於因不正確的安裝、不正確的產品使用，或不遵守操作說明和/或安全說明而導致的損壞，UNITEK不承擔任何責任，也不提供任何保證。

技術數據

兼容性	USB-A / USB-C 端口
系統支援（PC，筆記本電腦和平板電腦）	Windows XP or later ver. Mac OS X or later ver. Linux
USB規格	USB 5Gbps

注意

- 3B 類可見光和不可見鐳射輻射打開時，避免暴露在光束下。
- 請不要將產品靠近強磁性物體。
- 請將產品平放在桌面上，請勿放在不規則物體上。
- 請不要將產品放在擠壓或易受傷害的地方，以確保其工作良好。
- 使用台式電腦時，請將本產品連接到後置USB口，前置USB口可能供電不足。
- 使用集線器連接本產品時，請使用Micro USB外接電源為驅動器供電，否則電源可能不足。
- 在任何情況下，數據傳輸過程中均不得從電腦上拔下此產品。否則，檔案可能會丟失。

服務與支援

有關更多支持信息，請瀏覽：www.unitek–products.com
電郵：support@unitek–products.com

帶有打叉帶輪的垃圾桶符号表示该设备不得与其他垃圾一起处理，应该根据当地政府指示在特殊容器中处理。

日本語 ユーザーマニュアル

パッケージ内容

- 5-in-1 External Optical Drive with USB Hub
- USB-A - Micro B電源ケーブル
- MicroSD - SDアダプタ
- ユーザーマニュアル

安全上のご注意

- 本製品を自分で修理しないでください。すべてのサービス作業は、資格を持った専門家に任せてください。
- デバイスが破損した場合は、デバイスを開けたり、操作を続行したりしないでください。
- 製品を改造しないでください。改造した場合、保証は無効になります。
- 本製品は、他の電気製品と同様、お子様の手の届かない場所に保管してください！

保証免責事項

UNITEKは安全上の注意事項を踏まえ、通常使用以外での破損、故障、データ損失はいかなる責任も負わず、保証対象外となります。

技術データ

互換性	USB-A / USB-C ポート
対応システム（PC、ラップトップ、タブレット）	Windows XP or later ver. Mac OS X or later ver. Linux
USB 仕様	USB 5Gbps

注！

- クラス3Bの可視および不可視のレーザー光線は、開いているときは、ビームへの露出を避けてください。
- 本製品を強い磁気を帯びた物の近くに置かないでください。
- 製品をデスクトップ上に平らに置いてください、不規則なオブジェクトの上に置かないでください。
- それがよく働くことを保障するために絞るか、または傷つきやすい場所にプロダクトを、置かないで下さい。
- デスクトップコンピュータを使用する場合、本製品を背面のUSBポートに接続してください。
- ハブを使用して本製品を接続する場合は、Micro USB外部電源でドライバに給電してください。
- データ転送中にケーブルを抜かないでください。データが失われる恐れがあります。

サービス＆サポート

その他のサポート情報はこちら：www.unitek-products.com
電子メール：support@unitek-products.com

ゴミ箱のマークが消されているのは、その機器を他の廃棄物と一緒に廃棄してはならないことを意味しています。自治体が用意した情報に従って、専用の容器に廃棄する必要がある。

한국어 사용자 설명서

패키지 내용물

- 5-in-1 External Optical Drive with USB Hub
- USB-A-마이크로 B 전원 케이블
- MicroSD - SD 어댑터
- 사용자 설명서

⚠ 안전 수칙

- 제품을 직접 서비스하거나 수리하려고 시도하지 마세요. 모든 서비스 작업은 자격을 갖춘 전문가에게 맡기세요.
- 제품이 손상된 경우 장치를 열거나 계속 작동시키지 마세요.
- 어떤 식으로든 제품을 개조하지 마세요. 그렇게 하면 보증이 무효화됩니다.
- 모든 전기 제품과 마찬가지로 이 제품도 어린이의 손이 닿지 않는 곳에 보관하세요!

보증 면책 조항

UNITEK 제품을 사용자 설명서에 표시된 안전 수칙을 준수하지 않고 부적절하게 제품을 임의대로 사용 또는 설치하는 것에 발생하는 손해에 대해 어떠한 책임도 지지 않으며 보증을 제공하지 않습니다.

기술 데이터

호환성	USB-A / USB-C 포트
지원 시스템 (PC, 노트북 및 태블릿)	Windows XP or later ver. Mac OS X or later ver. Linux
USB 사양	USB 5Gbps

참고

- 개방 시 3B 등급 가시광선 및 비가시광선 방출, 빔에 노출되지 않도록 주의하세요.
- 제품을 자성이 강한 물체 가까이에 두지 마세요.
- 제품을 책상 위에 평평하게 놓고 불규칙한 물체 위에 올려놓지 마세요.
- 제품이 잘 작동하는지 확인하기 위해 제품을 눌리거나 취약한 곳에 두지 마세요.
- 데스크톱 컴퓨터를 사용할 경우 본 제품을 후면 USB 포트에 연결하십시오. 전면 USB 포트는 전원 공급이 부족할 수 있습니다.
- 허브를 사용하여 본 제품을 연결할 경우 마이크로 USB 외부 전원 공급 장치를 사용하여 드라이버에 전원을 공급하십시오. 그렇지 않으면 전원 공급이 부족할 수 있습니다.
- 어떤 상황에서도 데이터 전송 중에는 케이블을 분리하지 마세요. 그렇게 하면 데이터가 손실될 수 있습니다.

서비스 및 지원

추가 지원 정보는 여기에서 확인할 수 있습니다: www.unitek-products.com
이메일: support@unitek-products.com

줄이 그어진 쓰레기통 표시는 장비를 다른 폐기물과 함께 폐기해서는 안 된다는 의미입니다. 지방 정부에서 마련한 정보에 따라 특수 용기에 담아 폐기해야 합니다.

Čeština Návod k použití

Obsah balení

- 5-in-1 External Optical Drive with USB Hub
- Napájecí kabel USB-A na Micro B
- Adaptér MicroSD na SD
- Návod k použití

⚠ Bezpečnostní pokyny

- Do výrobku samovolně nezasahujte a neopravujte ho. Veškeré úkony údržby přenechejte příslušnému odbornému personálu.
- Výrobek neotvírejte a v případě poškození již dále nepoužívejte.
- Na výrobku neprovádějte žádné změny.Tím zanikají veškeré závazky ze záruky.
- Tento produkt, stejně jako všechny ostatní elektrické produkty, nepatří do rukou dětí!

Vyloučení záruky

UNITEK nepřebírá žádnou odpovědnost nebo záruku za škody vzniklé neodbornou instalací, montáží nebo neodborným použitím výrobku nebo nedodržováním návodu k použití a/nebo bezpečnostních pokynů.

Technické údaje

Kompatibilita	Přípojka USB-A / USB-C
Požadavky na systém (PC, notebook a tablet)	Windows XP or later ver. Mac OS X or later ver. Linux
USB-Specifikace	USB 5Gbps

Poznámka

- Třída 3B viditelného a neviditelného laserového záření v otevřeném stavu.Vyhněte se působení paprsku.
- Neumisťujte výrobek do blízkosti silných magnetických předmětů.
- Výrobek položte rovně na pracovní plochu, nepokládejte jej na nepravidelné předměty.
- Nepokládejte prosím výrobek na stlačitelná nebo zranitelná místa, abyste zajistili jeho dobrou funkčnost.
- Při použití stolního počítače připojte tento výrobek k zadnímu portu USB, přední port USB může být pro napájení nedostatečný.
- Při použití rozbočovače k připojení tohoto výrobku použijte k napájení ovladače externí napájecí zdroj Micro USB, jinak může být napájení nedostatečné.
- Hub pevného disku v žádném případě neodpojujte od PC, pokud probíhá přenos dat. Může dojít ke ztrátě dat.

Servis a podpora

Další podpůrné informace naleznete na adrese: www.unitek-products.com
E-mailem: support@unitek-products.com

Značka přeškrtnuté popelnice znamená, že zařízení nesmí být likvidováno s jiným odpadem. Měl by být zlikvidován ve speciálních nádobách podle informací připravila místní vláda.

Deutsch Bedienungsanleitung

Packungsinhalt

- 5-in-1 External Optical Drive with USB Hub
- USB-A auf Micro B Stromkabel
- MicroSD-SD-Adapter
- Bedienungsanleitung

⚠ Sicherheitshinweise

- Versuchen Sie nicht, das Produkt selbst zu warten oder zu reparieren. Überlassen Sie jegliche Wartungsarbeit dem zuständigen Fachpersonal.
- Öffnen Sie das Produkt nicht und betreiben Sie es bei Beschädigungen nicht weiter.
- Nehmen Sie keine Veränderungen am Gerät vor. Dadurch verlieren sie jegliche Gewährleistungsansprüche.
- Dieses Produkt gehört, wie alle elektrischen Produkte, nicht in Kinderhände!

Haftungsausschluss

Die UNITEK übernimmt keinerlei Haftung oder Gewährleistung für Schäden, die aus unsachgemäßer Installation, Montage und unsachgemäßem Gebrauch des Produktes oder einer Nichtbeachtung der Bedienungsanleitung und/oder der Sicherheitshinweise resultieren.

Technische Daten

Kompatibilität	USB-A / USB-C-Anschluss
Systemvoraussetzung (PC, Laptop & Tablet)	Windows XP or later ver. Mac OS X or later ver. Linux
USB-Spezifikation	USB 5Gbps

Hinweis

- Sichtbare und unsichtbare Laserstrahlung der Klasse 3B in geöffnetem Zustand.vermeiden Sie die Exposition gegenüber dem Strahl.
- Bitte stellen Sie das Produkt nicht in die Nähe von starken magnetischen Objekten.
- Bitte legen Sie das Produkt flach auf den Schreibtisch, nicht auf unregelmäßige Gegenstände.
- Bitte stellen Sie das Produkt nicht auf drückende oder empfindliche Stellen, um sicherzustellen, dass es gut funktioniert.
- Wenn Sie einen Desktop-Computer verwenden, schließen Sie dieses Produkt bitte an den hinteren USB-Anschluss an, der vordere USB-Anschluss reicht möglicherweise nicht für die Stromversorgung aus.
- Wenn Sie einen Hub verwenden, um dieses Produkt anzuschließen, verwenden Sie bitte das externe Micro-USB-Netzteil, um den Treiber mit Strom zu versorgen, andernfalls kann die Stromversorgung unzureichend sein.
- Der hub darf unter keinen Umständen während der Datenübertragung vom PC getrennt werden. Ein Datenverlust wäre nicht auszuschließen.

Service und Support

Weitere Supportinformationen finden sie hier: www.unitek-products.com
Email: support@unitek-products.com

Das Symbol mit der durchgestrichenen Mülltonne bedeutet, dass das Gerät nicht mit anderem Abfall entsorgt werden darf. Es sollte in speziellen Behältern gemäß den von der örtlichen Regierung erstellten Informationen entsorgt werden.

Español Instrucciones de uso

Contenido del paquete

- 5-in-1 External Optical Drive with USB Hub
- Cable de alimentación de USB-A a Micro B
- Adaptador de MicroSD a SD
- Instrucciones de uso

⚠ Instrucciones de seguridad

- No intente mantener o reparar el aparato por cuenta propia. Encomiende cualquier trabajo de mantenimiento al personal especializado competente.
- No abra el producto y no lo siga operando de presentar deterioros.
- No realice cambios en el aparato. Esto conllevaría la pérdida de todos los derechos de la garantía.
- Este aparato, como todos los aparatos eléctricos, no debe estar en manos de los niños.

Exclusión de responsabilidad

UNITEK no se responsabiliza ni concede garantía por los daños que surjan por una instalación, montaje o manejo incorrectos del producto o por la no observación de las instrucciones de manejo y/o de las instrucciones de seguridad.

Datos técnicos

Compatibilidad	Puerto USB-A / USB-C
Requisitos del sistema (PC, computadora portátil y tableta)	Windows XP or later ver. Mac OS X or later ver. Linux
Especificación USB	USB 5Gbps

Nota

- Clase 3B radiación láser visible e invisible cuando open.avoid exposición al haz.
- Por favor, no ponga el producto cerca de objetos magnéticos fuertes.
- Por favor, aplane el producto sobre el escritorio, no lo ponga sobre objetos irregulares.
- Por favor, no ponga el producto en apretar o lugares vulnerables,para asegurar que funciona bien.
- Cuando utilice un ordenador de sobremesa, por favor conecte este producto al puerto USB trasero, el puerto USB delantero puede ser insuficiente para el suministro de energía.
- Cuando utilice un concentrador para conectar este producto, por favor, utilice la fuente de alimentación externa Micro USB para alimentar el controlador, de lo contrario la fuente de alimentación puede ser insuficiente.
- El concentrador no debe desconectarse del PC bajo ningún concepto durante la transmisión de datos. En ese caso, no se puede excluir la posibilidad de que se produzca una pérdida de datos.

Servicio y soporte

Encontrar más información de soporte aquí: www.unitek-products.com
Correo electrónico: support@unitek-products.com

El símbolo del cubo de basura tachado significa que el equipo no debe desecharse con otros residuos. Debe desecharse en contenedores especiales de acuerdo con la información preparado por el gobierno local.

Français Mode d'emploi

Contenu de l'emballage

- 5-in-1 External Optical Drive with USB Hub
- Câble d'alimentation USB-A vers Micro B
- Adaptateur MicroSD vers SD
- Mode d'emploi

⚠ Consignes de sécurité

- Ne tentez pas de réparer l'appareil vous-même ni d'effectuer des travaux d'entretien. Déléguez tous travaux d'entretien à des techniciens qualifiés.
- Ne tentez pas d'ouvrir le produit en cas de détérioration et cessez de l'utiliser.
- N'apportez aucune modification à l'appareil. Des modifications vous feraient perdre vos droits de garantie.
- Cet appareil, comme tout appareil électrique, doit être gardé hors de portée des enfants !

Exclusion de garantie

La société UNITEK décline toute responsabilité en cas de dommages provoqués par une installation, un montage ou une utilisation non conformes du produit ou encore provoqués par un non respect des consignes du mode d'emploi et/ou des consignes de sécurité.

Caractéristiques techniques

Compatibilité	Connexion USB-A / USB-C
Confi guration requise (PC, ordinateur portable et tablette)	Windows XP or later ver. Mac OS X or later ver. Linux
Spécification USB	USB 5Gbps

Remarque

- Rayonnement laser visible et invisible de classe 3B lorsqu'il est ouvert.
- Ne placez pas le produit à proximité d'objets fortement magnétiques.
- Posez le produit à plat sur le bureau, ne le posez pas sur des objets irréguliers.
- Ne placez pas le produit sur des endroits fragiles, afin d'assurer son bon fonctionnement.
- Lors de l'utilisation d'un ordinateur de bureau, veuillez connecter ce produit au port USB arrière, le port USB avant pouvant être insuffisant pour l'alimentation.
- Lors de l'utilisation d'un hub pour connecter ce produit, veuillez utiliser l'alimentation externe Micro USB pour alimenter le pilote, sinon l'alimentation risque d'être insuffisante.
- Le concentrateur ne doit en aucun cas être déconnecté du PC pendant le transfert des données. Une perte de données ne pourrait pas être écartée.

Service et assistance

Vous trouverez ici de plus amples informations concernant l'assistance :
www.unitek-products.com Email : support@unitek-products.com

Le signe de la poubelle barrée signifie que l'équipement ne doit pas être jeté avec d'autres déchets. Il doit être éliminé dans des conteneurs spéciaux selon les informations préparé par le gouvernement local.

Italiano Istruzioni per l'uso

Contenuto della confezione

- 5-in-1 External Optical Drive with USB Hub
- Cavo di alimentazione da USB-A a Micro B
- Adattatore da MicroSD a SD
- Istruzioni per l'uso

⚠ Indicazioni di sicurezza:

- Non tentare di aggiustare o riparare l'apparecchio da soli. Fare eseguire qualsiasi lavoro di riparazione al personale specializzato competente.
- Non aprire il prodotto e non utilizzarlo più se danneggiato.
- Non apportare modifiche all'apparecchio per evitare di perdere i diritti di garanzia.
- Tenere questo apparecchio, come tutte le apparecchiature elettriche, fuori dalla portata dei bambini!

Esclusione di garanzia

UNITEK non si assume alcuna responsabilità per i danni derivati dal montaggio o l'utilizzo scorretto del prodotto, nonché dalla mancata osservanza delle istruzioni per l'uso e/o delle indicazioni di sicurezza.

Dati tecnici

Compatibiliteit	Attacco USB-A / USB-C
Systeemvereisten (PC, laptop e tablet)	Windows XP or later ver. Mac OS X or later ver. Linux
USB-Spezifikation	USB 5Gbps

Avvertenza

- Radiazioni laser visibili e invisibili di Classe 3B quando è aperto.Evitare l'esposizione al raggio.
- Non avvicinare il prodotto a oggetti fortemente magnetici.
- Appoggiare il prodotto sulla scrivania e non appoggiarlo su oggetti irregolari.
- Si prega di non mettere il prodotto su punti di compressione o vulnerabili, per garantirne il buon funzionamento.
- Quando si utilizza un computer desktop, collegare il prodotto alla porta USB posteriore; la porta USB anteriore potrebbe essere insufficiente per l'alimentazione.
- Quando si utilizza un hub per collegare il prodotto, utilizzare l'alimentatore esterno Micro USB per alimentare il driver, altrimenti l'alimentazione potrebbe essere insufficiente.
- L'hub non deve essere assolutamente scollegato dal PC durante la trasmissione dei dati. Potrebbe verificarsi la Perdita dei dati!

Assistenza e support

Ulteriori informazioni sul supporto sono disponibili qui: www.unitek-products.com
E-mail: support@unitek-products.com

Il segno del bidone della spazzatura barrato significa che l'apparecchiatura non deve essere smaltita con altri rifiuti. Dovrebbe essere smaltito in contenitori speciali secondo le informazioni preparato dal governo locale.

Magyar Használati útmutató

A csomag tartalma

- 5-in-1 External Optical Drive with USB Hub
- USB-A-Micro-B tápkábel
- MicroSD-SD adapter
- Használati útmutató

⚠ Biztonsági előírások

- Ne kísérelje meg a készülék saját karbantartását vagy javítását. Bármely karbantartási munkát bízzon illetékes szakemberre.
- Ne nyissa ki a terméket és sérülés esetén ne üzemeltesse tovább.
- Ne végezzen módosítást a készüléken. Ebben az esetben minden garanciaigény megszűnik.
- Ez a készülék, mint minden elektromos készülék, nem gyermekek kezébe való!

Szavatosság kizárása

A UNITEK semmilyen felelősséget vagy szavatosságot nem vállal a termék szakszerűtlen telepítéséből, szereléséből és szakszerűtlen használatából, vagy a kezelési útmutató és/vagy a biztonsági előírások be nem tartásából eredő károkért.

Műszaki adatok

Kompatibilitás	USB-A / USB-C csatlakozó
Rendszerkövetelmény (PC, laptop és táblagép)	Windows XP or later ver. Mac OS X or later ver. Linux
USB-Spezifikation	USB 5Gbps

Hivatkozás

- 3B osztályú látható és láthatatlan lézersugárzás nyitott állapotban.Kerülje a sugárzásnak való kitettséget.
- Kérjük, ne tegye a terméket erős mágneses tárgyak közelébe.
- Kérjük, hogy a terméket az asztalon lapítsa le, ne tegye szabálytalan tárgyakra.
- Kérjük, ne tegye a terméket szorító vagy sérülékeny helyekre, hogy biztosítsa a jó működést.
- Ha asztali számítógépet használ, kérjük, csatlakoztassa ezt a terméket a hátsó USB-porthoz, az elülső USB-port elégtelen lehet az áramellátáshoz.
- Ha hubot használ a termék csatlakoztatásához, kérjük, használja a Micro USB külső tápegységet a vezérlő tápellátásához, különben a tápellátás nem lehet elegendő.
- A hubot adatátvitel közben semmilyen körülmények között nem szabad leválasztani a számítógépről. Nem zárható ki az adatvesztés lehetősége.

Szerviz és támogatás

További támogatási információt itt talál: www.unitek-products.com
Email: support@unitek-products.com

Az áthúzott szemeteskuka jel azt jelenti, hogy a berendezést nem szabad más hulladékkal együtt kidobni. Az információknak megfelelően speciális tartályokba kell ártalmatlanítani az önkormányzat készítette.

Nederlandse Taal Gebruiksaanwijzing

Inhoud van de verpakking

- 5-in-1 External Optical Drive with USB Hub
- USB-A naar Micro B voedingskabel
- MicroSD naar SD-adapter
- Gebruiksaanwijzing

⚠ Veiligheidsinstructies

- Probeer niet het product zelf te onderhouden of te repareren. Laat onderhouds- en reparatiewerkzaamheden door vakpersoneel uitvoeren.
- Open het product niet en gebruik het niet meer als het beschadigd is.
- Verander niets aan het toestel. Daardoor vervalt elke aanspraak op garantie.
- Elektrische apparaten dienen buiten het bereik van kinderen gehouden te worden!

Uitsluiting van garantie en aansprakelijkheid

UNITEK aanvaardt geen enkele aansprakelijkheid of garantieclaims voor schade of gevolgschade, welke door ondeskundige installatie, montage en ondeskundig gebruik van het product ontstaan of het resultaat zijn van het niet in acht nemen van de bedieningsinstructies en/of veiligheidsinstructies.

Technische specificities

Compatibiliteit	USB-A / USB-C aansluiting
Systeemvereisten (PC, laptop en tablet)	Windows XP or later ver. Mac OS X or later ver. Linux
USB-Spezifikation	USB 5Gbps

Aanwijzing

- Klasse 3B zichtbare en onzichtbare laserstraling in geopende toestand.vermijd blootstelling aan de straal.
- Plaats het product niet in de buurt van sterke magnetische voorwerpen.
- Leg het product plat op het bureaublad en niet op onregelmatige voorwerpen.
- Plaats het product niet op knellende of kwetsbare plaatsen, zodat het goed werkt.
- Als u een desktopcomputer gebruikt, sluit dit product dan aan op de USB-poort aan de achterkant, de USB-poort aan de voorkant is mogelijk onvoldoende voor stroomvoorziening.
- Wanneer u een hub gebruikt om dit product aan te sluiten, gebruik dan de Micro USB externe voeding om het stuurprogramma van stroom te voorzien, anders kan de stroomvoorziening onvoldoende zijn.
- De hub mag nooit ofte nimmer tijdens de gegevensoverdracht van de pc/notebook worden gescheiden. Het verlies van gegevens is dan niet uit te sluiten.

Service en support

Meer support-informatie vindt u hier: www.unitek-products.com
E-mail adres: support@unitek-products.com

Het doorgekruiste vuilnisbakteken betekent dat de apparatuur niet met ander afval mag worden weggegooid. Het moet worden weggegooid in speciale containers volgens de informatie opgesteld door de lokale overheid.

Język Polski Instrukcja obsługi

Zawartość opakowania

- 5-in-1 External Optical Drive with USB Hub
- Kabel zasilający USB-A do Micro B
- Adapter z MicroSD na SD
- Instrukcja obsługi

⚠ Wskazówki bezpieczeństwa

- Nie próbować naprawiać samodzielnie urządzenia. Prace serwisowe zlecać wykwalifikowanemu personelowi technicznemu.
- Nie otwierać produktu i nie używać go, gdy jest uszkodzony.
- Nie modyfikować urządzenia. Prowadzi to do utraty wszelkich roszczeń z tytułu gwarancji.
- Trzymać urządzenie, jak wszystkie urządzenia elektryczne, z dala od dzieci!

Wyłączenie odpowiedzialności

UNITEK nie udziela gwarancji ani nie odpowiada za szkody wskutek niewłaściwej instalacji, montażu oraz nieprawidłowego stosowania produktu lub nieprzestrzegania instrukcji obsługi i/lub wskazówek bezpieczeństwa.

Dane techniczne

Kompatybilność	Port USB-A / USB-C
Wymagania systemowe (PC, laptop i tablet)	Windows XP or later ver. Mac OS X or later ver. Linux
Specyfikacja USB	USB 5Gbps

Wskazówki

- Widoczne i niewidoczne promieniowanie laserowe klasy 3B, gdy urządzenie jest otwarte.
- Nie należy umieszczać produktu w pobliżu silnych obiektów magnetycznych.
- Produkt należy położyć płasko na biurku, nie na nieregularnych przedmiotach.
- Nie umieszczaj produktu w miejscach narażonych na ściskanie lub uszkodzenia, aby zapewnić jego prawidłowe działanie.
- W przypadku korzystania z komputera stacjonarnego należy podłączyć produkt do tylnego portu USB, przedni port USB może być niewystarczający do zasilania.
- W przypadku korzystania z koncentratora do podłączenia tego produktu, należy użyć zewnętrznego zasilacza Micro USB do zasilania sterownika, w przeciwnym razie zasilanie może być niewystarczające.
- W trakcie transferu danych w żadnym wypadku nie wolno odłączać koncentrator od komputera PC. Może to doprowadzić do utraty danych.

Serwis i pomoc techniczna

Dodatkowe informacje są dostępne na stronie: www.unitek-products.com
E-mail: support@unitek-products.com

Znak przekreślonego kosza oznacza, że sprzętu nie wolno wyrzucać razem z innymi odpadami. Należy wyrzucić go do specjalnych pojemników według informacji przygotowanej przez lokalny samorząd.

Slovenski Jezik Návod na použitie

Obsah balenia

- 5-in-1 External Optical Drive with USB Hub
- Napájací kábel USB-A na Micro B
- Adaptér MicroSD na SD
- Návod na použitie

⚠ Bezpečnostné upozornenia

- Nepokúšajte sa prístroj samostatne ošetrovať alebo opravovať. Prenechajte akékoľvek úkony údržby kompetentnému odbornému personálu.
- Výrobok neotvárajte a nepoužívajte ho ďalej, ak je poškodený.
- Na zariadení/prístroji nerobte žiadne zmeny. Má to za následok stratu akýchkoľvek nárokov na plnenie zo záruky.
- Tento prístroj, rovnako ako všetky elektrické zariadenia, nepatrí do detských rúk!

Vylúčenie záruky

UNITEK neručí/nezodpovedá za škody vyplývajúce z neodbornej inštalácie, montáže alebo neodborného používania výrobku alebo z nerešpektovania návodu na používanie a/alebo bezpečnostných pokynov.

Technické údaje

Kompatibilita	USB-A / USB-C port
Systémové požiadavky (PC, prenosný počítač a tablet)	Windows XP or later ver. Mac OS X or later ver. Linux
USB špecifikácia	USB 5Gbps

Poznámka

- Viditeľné a neviditeľné laserové žiarenie triedy 3B, keď je otvorené.Zabráňte vystaveniu lúča.
- Neumiestňujte výrobok do blízkosti silných magnetických predmetov.
- Výrobok položte na plochu, nekladťe ho na nepravidelné predmety.
- Prosím, neumiestňujte výrobok na stláčateľné alebo zraniteľné miesta, aby ste zabezpečili jeho dobré fungovanie.
- Pri používaní stolného počítača pripojte tento výrobok k zadnému portu USB, predný port USB môže byť nedostatočný na napájanie.
- Ak na pripojenie tohto výrobku používate rozbočovač, na napájanie ovládača použite externý napájací zdroj Micro USB, inak môže byť napájanie nedostatočné.
- Za žiadnych okolností neodpájajte hub od počítača počas prenosu údajov. Mohlo by dôjsť k strate údajov.

Servis a podpora

Ďalšie informácie o podpore nájdete tu: www.unitek-products.com
E-mail: support@unitek-products.com

Het doorgekruiste vuilnisbakteken betekent dat de apparatuur niet met ander afval mag worden weggegooid. Het moet worden weggegooid in speciale containers volgens de informatie opgesteld door de lokale overheid.

Русский Руководство по эксплуатации

Комплект поставки

- 5-in-1 External Optical Drive with USB Hub
- Кабель питания USB-A - Micro B
- Переходник с MicroSD на SD
- Руководство по эксплуатации

⚠ Техника безопасности

- Не пытайтесь обслуживать или ремонтировать изделие самостоятельно. Доверьте все работы по обслуживанию квалифицированным специалистам.
- Не открывайте устройство и не продолжайте использовать его, если оно повреждено.
- Ни в коем случае не модифицируйте продукт. Это приводит к аннулированию гарантии.
- Храните это изделие, как и все электрические изделия, в недоступном для детей месте!

Отказ от гарантийных обязательств

Компания UNITEK не несет ответственность за ущерб, возникший вследствие неправильного монтажа, подключения и использования изделия не по назначению, а также вследствие несоблюдения инструкции по эксплуатации и техники безопасности.

Технические характеристики

Совместимость	USB-A / USB-C port
Требования к системе (ПК, ноутбук и планшет)	Windows XP or later ver. Mac OS X or later ver. Linux
Стандарт USB	USB 5Gbps

Примечание

- Класс 3B видимых и невидимых лазерных излучений, когда открыты.Избегайте воздействия на луч.
- Пожалуйста, не ставьте устройство рядом с сильными магнитными предметами.
- Пожалуйста, положите изделие на плоский рабочий стол, не ставьте его на неровные предметы.
- Пожалуйста, не кладите изделие на сдавливающие или уязвимые места, чтобы оно хорошо работало.
- При использовании настольного компьютера, пожалуйста, подключите устройство к заднему USB-порту, переднего USB-порта может быть недостаточно для подачи питания.
- При использовании концентратора для подключения этого продукта, пожалуйста, используйте внешний блок питания Micro USB для питания драйвера, в противном случае питание может быть недостаточным.
- Ни в коем случае не отсоединяйте кабель во время передачи данных. Это может привести к потере данных.

Отдел техобслуживания

Подробнее смотрите здесь: www.unitek-products.com
Электронное письмо: support@unitek-products.com

Знак перечеркнутой мусорной корзины означает, что оборудование нельзя утилизировать вместе с другими отходами. Следует утилизировать в специальных контейнерах в соответствии с информацией подготовило местное самоуправление.